IMMERGAS

RADOSŤ Z TEPLA OD ROKU 1964

PRÍSLUŠENSTVO
PRE TEPELNÉ ČERPADLÁ

PLATNOSŤ CENNÍKA OD 1. FEBRUÁRA 2023

- zásobníky TÚV (vhodné pre TČ)
- akumulačné nádrže
- hydraulické moduly
- fan-coily HYDRO V2
- príslušenstvo pre MAGIS HERCULES PRO
- termoregulácia a ostatné príslušenstvo

WWW.IMMERGAS.SK

OKC 250 - 500 NTR / HP

SMALTOVANÉ ZÁSOBNÍKY TÚV VHODNÉ PRE TEPELNÉ ČERPADLÁ

Stacionárne ohrievače s nepriamym ohrevom vody slúžia na prípravu TÚV v spojení predovšetkým s tepelnými čerpadlami, ako nízkoteplotnými zdrojmi energie. Svojim veľkým objemom poskytujú dostatočné množstvo TÚV aj pre väčšie objekty s nárokmi na množstvo odoberanej teplej vody.

Vďaka veľkoplošnému výmenníku tepla (vykur. špirále) zabezpečujú ohrev TÚV aj pri nízkoteplotnom zdroji tepla.

Pripojenie je na zadnej strane zásobníka.

Pri zvýšenej potrebe množstva odberu TÚV, či nedostatočnom výkone zdroja z dôvodu nepriaznivých prevádzkových podmienok, je zásobníky možné doplniť bivalentným elektrickým dohrevom (voliteľné príslušenstvo).

Zariadenia vyhovujúce Európskym smerniciam ErP a ELD!

OKC 250 NTR / HP — C

OKC 300 NTR / HP — C

OKC 500 NTR / HP — C

Typ	Obj. kód	Objem	Statická strata	Hmotnosť (bez vody)	Plocha a objem výmenníka (špirály)		Cena bez DPH	Cena s DPH
OKC 250 NTR / HP	**T8.000008**	234 l	87 W	119 kg	2,5 m²	17 l	**1 100 €**	1 320 €
OKC 300 NTR / HP	**T8.000009**	286 l	72 W	133 kg	3,2 m²	21 l	**1 150 €**	1 380 €
OKC 500 NTR / HP	**T8.000011**	469 l	105 W	223 kg	6,4 m²	39 l	na dopyt	

Maximálne hodnoty prevádzkových parametrov: Pretlak v zásobníku: 10 bar | Teplota vykur. vody: 110°C | Pretlak vo výmenníku: 10 bar | Teplota TÚV v zásobníku: 80°C

PRÍSLUŠENSTVO

Typ	Obj. kód	Cena bez DPH	Cena s DPH
Teplotná sonda do HP zásobníkov TÚV	**1.033683**	**12 €**	14,40 €
3-cestný ventil prepínací pre prioritu ohrevu zásobníka TÚV, pre zmenu režimu vykurovanie/chladenie	**3.020632**	**156 €**	187,20 €
TJ 6/4" - 2 kW - doplnková el. ohrevná jednotka (230V) pre zásobníky UBS/OKC a nádrže UBA/NAD	**2110353**	**168 €**	201,60 €
TJ 6/4" - 2,5 kW - doplnková el. ohrevná jednotka (230V) pre zásobníky UBS/OKC a nádrže UBA/NAD	**2110354**	**179 €**	214,80 €
TJ 6/4" - 3,3 kW - doplnková el. ohrevná jednotka (400V) kratšia, špeciálne pre akumulačné nádrže UBA/NAD	**2110355**	**216 €**	259,20 €
TJ 6/4" - 4,5 kW - doplnková el. ohrevná jednotka (400V) pre zásobníky UBS/OKC a nádrže UBA/NAD	**2110357**	**221 €**	265,20 €
TJ 6/4" - 6 kW - doplnková el. ohrevná jednotka (400V) pre zásobníky UBS/OKC a nádrže UBA/NAD	**2110358**	**226 €**	271,20 €

Legenda pripojení		OKC 250 NTR / HP	OKC 300 NTR / HP	OKC 500 NTR / HP
1	Typ závitu	3/4" vonkajší	1" vonkajší	1" vonkajší
2		1" vonkajší	3/4" vonkajší	3/4" vnútorný
3		3/4" vnútorný	1/2" vnútorný	5/4" vnútorný
4		1/2" vnútorný	6/4" vnútorný	1/2" vnútorný
5		6/4" vnútorný		6/4" vnútorný
A	Rozmery produktu a umiestnenia pripojení	1535	1558	1914
B		660	750	812
C		710	775	852
d				
D		584	670	700
D3				
E		75	77	55
F		1455	1579	1790
G		1055	760	1023
I		925	895	1310
J		255	325	288
K				
L		205	219	228
M		1325	1309	1253
P		350	438	592
R		1095	1148	1409
S		885	937	1128

OKC 250 NTR / HP

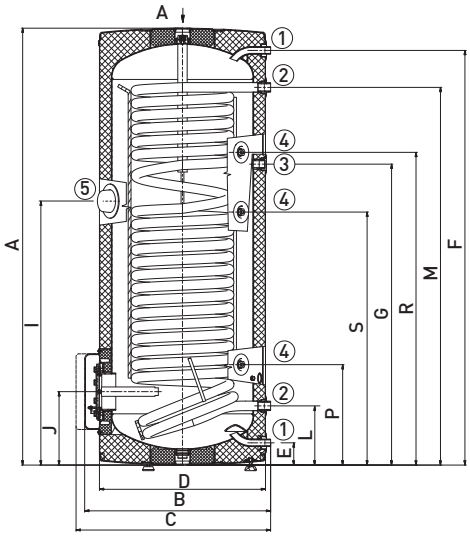

OKC 300 NTR / HP

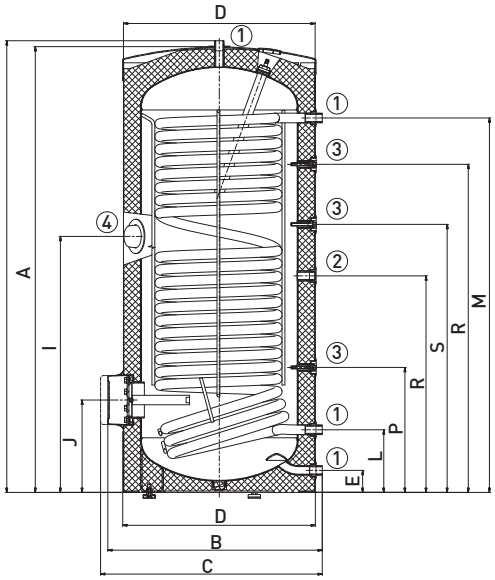

OKC 500 NTR / HP

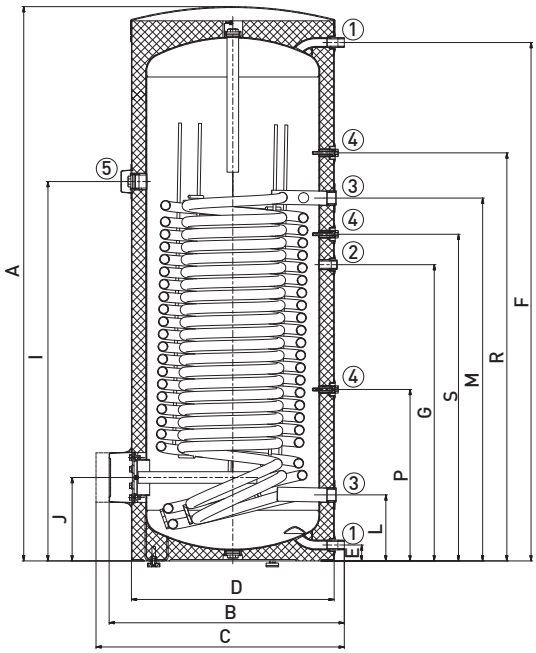

Aktuálne informácie si overte v Návode k zariadeniu!

Platnosť cenníka od 1. februára 2023.

Všetky IMMERGAS výrobky boli vyvíjané a vyrobené tak, aby plne vyhoveli predpisom EÚ a normám v záujme maximálnej prevádzkovej bezpečnosti. IMMERGAS si v prípade inovácie výrobkov vyhradzuje právo technických zmien bez predošlého upozornenia. Aktuálne technické údaje sú k dispozícii na uvedených kontaktoch. Technické údaje uvedené v dokumente sa vzťahujú na nové výrobky, ktoré sú riadne inštalované a používané v súlade s platnými predpismi. Počas životnosti výrobkov môže byť ich výkon ovplyvňovaný vonkajšími faktormi, ako napr. tvrdosť vody, atmosferické vplyvy, usadeniny v rozvodných systémoch atď.
Poznámka: Odporúčame vykonávať pravidelnú údržbu a servisné prehliadky!

IMMERGAS

Immergas Europe s.r.o., prevádzka Trenčín, Zlatovská 2195/36, 911 05 Trenčín
Tel.: +421 32 2850 100, E-mail: immergas@immergas.sk
Zákaznícka linka: 0850 003 850
www.immergas.sk

Spoločnosť Immergas Europe s.r.o., si vyhradzuje právo na tlačové chyby alebo chyby v prepise tohto dokumentu.

ver. SK-02 04/2023

UBA 50 - 100 v1

AKUMULAČNÉ NÁDRŽE VHODNÉ PRE TEPELNÉ ČERPADLÁ

Voliteľné príslušenstvo pre vykurovacie systémy s malým objemom. Nádrž poskytuje zväčšenie objemu na požadovaný minimálny pomer k výkonu tepelného čerpadla. Prispieva tak k spoľahlivosti a vyššej životnosti tepelného čerpadla znížením štartov pri cyklovaní systému.

Dodávané sú s neodnímateľnou izoláciou a možnosťou inštalácie vykurovacieho telesa - dohrev v prípade nedostatočného výkonu. Konštrukcia nádrží je závesná - na stenu.

Zariadenia vyhovujúce Európskym smerniciam ErP a ELD!

UBA 50 v1 — B

UBA 100 v1 — B

Typ	Obj. kód	Objem	Statická strata	Hmotnosť (bez vody)	Výkon dohrevu (voliteľne)	Hrúbka izolácie	Cena bez DPH	Cena s DPH
UBA 50 v1	**T8.000014**	50 l	31 W	25 kg	1 x 3,3 kW	42 mm	**390 €**	468 €
UBA 100 v1	**T8.000015**	120 l	41 W	41 kg	1 x 6 kW	42 mm	**450 €**	540 €

Maximálne hodnoty prevádzkových parametrov: Pretlak v zásobníku: 3 bar | Teplota vykur. vody: 90°C

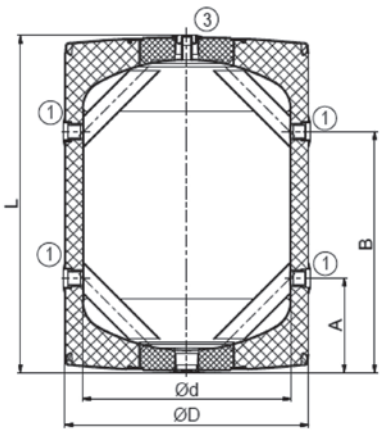

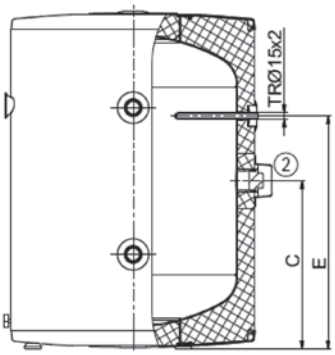

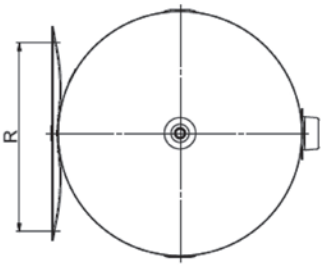

Legenda pripojení		UBA 50 v1	UBA 100 v1
1	Typ závitu	1" vnútorný	1" vnútorný
2		6/4" vnútorný	6/4" vnútorný
3		1/2" vnútorný	1/2" vnútorný
4			
5			
A	Rozmery produktu a umiestnenia pripojení	215	226
B		345	576
C		265	401
d		440	500
D		524	584
D3			
E		365	556
F			
G			
I			
J			
K			
L		561	807
M			
P			
R		300 - 310 350 - 372 432 - 468	300 - 310 350 - 372 432 - 468
S			

NAD 250 v1

AKUMULAČNÉ NÁDRŽE VHODNÉ PRE TEPELNÉ ČERPADLÁ

Voliteľné príslušenstvo pre vykurovacie systémy s malým objemom. Nádrž poskytuje zväčšenie objemu na požadovaný minimálny pomer k výkonu tepelného čerpadla. Prispieva tak k spoľahlivosti a vyššej životnosti tepelného čerpadla znížením štartov pri cyklovaní systému.

Dodávané sú s neodnímateľnou izoláciou a možnosťou inštalácie vykurovaciehop telesa - dohrev v prípade nedostatočného výkonu. Konštrukcia nádrže je stacionárna - na podlahu.

Zariadenia vyhovujúce Európskym smerniciam ErP a ELD!

NAD 250 v1

C

Typ	Obj. kód	Objem	Statická strata	Hmotnosť (bez vody)	Výkon dohrevu (voliteľne)	Hrúbka izolácie	Cena bez DPH	Cena s DPH
NAD 250 v1	**T8.000016**	265 l	88 W	63 kg	1 x 6 kW	42 mm	na dopyt	

Maximálne hodnoty prevádzkových parametrov: Pretlak v zásobníku: 3 bar | Teplota vykur. vody: 90°C

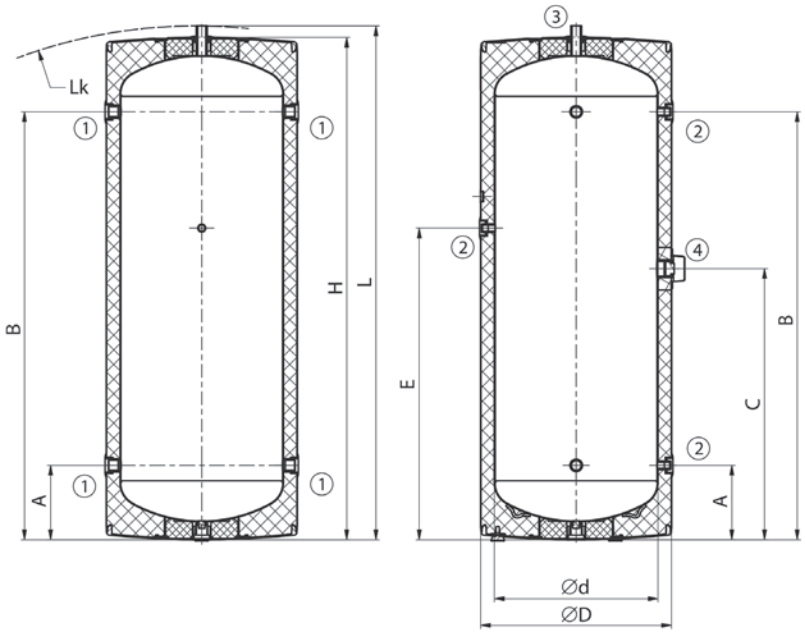

Legenda pripojení		NAD 250 v1
1	Typ závitu	1" vnútorný
2		6/4" vnútorný
3		1/2" vnútorný
4		
5		
A	Rozmery produktu a umiestnenia pripojení	215
B		345
C		265
d		440
D		524
D3		
E		365
F		
G		
I		
J		
K		
L		561
M		
P		
R		300 - 310 350 - 372 432 - 468
S		

Platnosť cenníka od 1. februára 2023.

Všetky IMMERGAS výrobky boli vyvíjané a vyrobené tak, aby plne vyhoveli predpisom EÚ a normám v záujme maximálnej prevádzkovej bezpečnosti. IMMERGAS si v prípade inovácie výrobkov vyhradzuje právo technických zmien bez predošlého upozornenia. Aktuálne technické údaje sú k dispozícii na uvedených kontaktoch. Technické údaje uvedené v dokumente sa vzťahujú na nové výrobky, ktoré sú riadne inštalované a používané v súlade s platnými predpismi. Počas životnosti výrobkov môže byť ich výkon ovplyvňovaný vonkajšími faktormi, ako napr. tvrdosť vody, atmosferické vplyvy, usadeniny v rozvodných systémoch atď.
Poznámka: Odporúčame vykonávať pravidelnú údržbu a servisné prehliadky!

Immergas Europe s.r.o., prevádzka Trenčín, Zlatovská 2195/36, 911 05 Trenčín
Tel.: +421 32 2850 100, E-mail: immergas@immergas.sk
Zákaznícka linka: 0850 003 850
www.immergas.sk

Spoločnosť Immergas Europe s.r.o., si vyhradzuje právo na tlačové chyby alebo chyby v prepise tohto dokumentu.

ver. SK-02 04/2023

HYDRAULICKÉ MODULY PRE TEPELNÉ ČERPADLÁ

JEDNOTKY VYKUROVACIEHO / CHLADIACEHO SYSTÉMU S ROZDELENÍM NA ZÓNY A ICH NEZÁVISLOU REGULÁCIOU

Hydraulické moduly, ktoré je možné pripojiť k tepelným čerpadlám, sú vyrobené v uzavretej doskovej skrini, pripevnené na stenu (alebo podľa potreby pod omietku). Jeho výhodou je malá stopa - jeho hĺbka je iba 19 cm! - a jeho estetický vzhľad a ľahká inštalácia.

Verzie:

3.026301 pre dvojzónový systém, jednu priamu a jednu miešanú zónu motorizovaným ventilom (pre jednofázové verzie 4-6-9)

3.031695 pre dvojzónový systém, jednu priamu a jednu miešanú zónu motorizovaným ventilom (pre trojfázové verzie 12-14-16)

Moduly zahŕňajú nezávislé riadenie zón pomocou voliteľného izbového termostatu medzi jednotlivými zónami, dostatočný počet obehových čerpadiel na vykurovanie a chladenie, motorický zmiešavací ventil, tepelne izolovanú hydraulickú prevodovku a pripojovacie potrubia s prípojkami. S týmito hydraulickými jednotkami je možné vyriešiť takmer každú potrebu riadenia! Moduly sa predávajú od výroby vybavené s nízkoenergetickými čerpadlami!

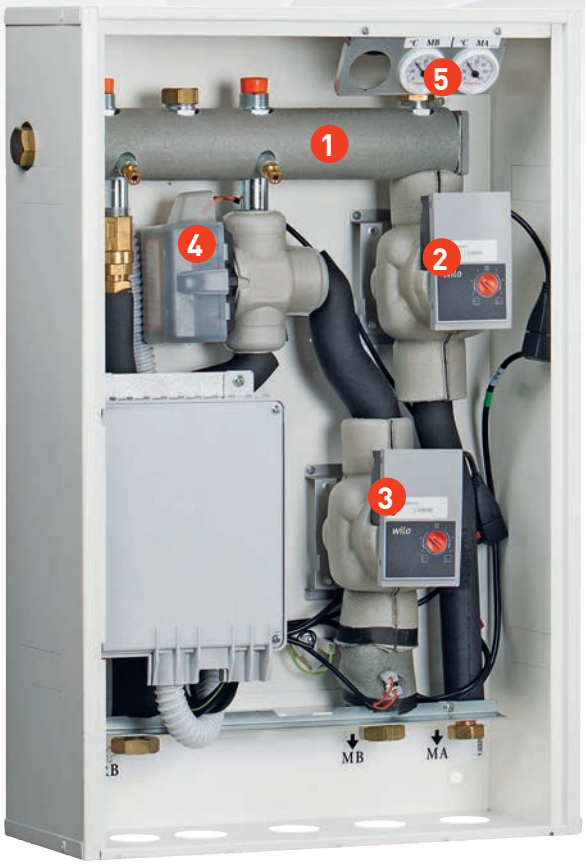

HM ABT HM ABT T

LEGENDA:

1 Hydraulický anuloid
2 Obehové čerpadlo pre priamu A zónu 1
3 Obehové čerpadlo pre miešanú BT zónu 2
4 Motorický zmiešavací ventil
5 Teplomery prívodov systému pre zóny 1-3

Typ	Obj. kód	Počet zón	Elektrická ochrana	Zónová regulácia s možnosťou izbového termostatu na každý vykurovací okruh	Cena bez DPH	Cena s DPH
HM ABT zónový modul vykurovacej / chladiacej zóny pre jednofázové MAGIS 4-6-9	**3.026301**	1 priama zóna + 1 miešaná zóna	IPX4D	■	**1 498 €**	1 797,60 €
HM ABT T zónový modul vykurovacej / chladiacej zóny pre trojfázové MAGIS 12-14-16	**3.031695**	1 priama zóna + 1 miešaná zóna	IPX4D	■	**1 508 €**	1 809,60 €

Technické vlastnosti	Merná jednotka	HM ABT	HM ABT T
Maximálny tlak vo vykurovacom systéme	bar	3	3
Maximálna teplota vykurovacej vody	°C	90	90
Rozsah regulácie teploty vykurovacej vody (iba pre vykurovací okruh zmiešavacieho ventilu)	°C	25 — 50	25 — 50
Bezpečnostný limit teploty vykurovacej vody (iba pre vykurovací okruh zmiešavacieho ventilu)	°C	55	55
Obsah vody v zónovej jednotke	liter	1,5	2,2
Užitočný výkon čerpadla (Pri prietoku 1 000 l / h pre okruh bez zmiešavacieho ventilu)	kPa	49,40	77,30
Užitočný výkon čerpadla (Pri prietoku 1 000 l / h pre okruh so zmiešavacím ventilom)	kPa	46,80	79,80
Hmotnosť jednotky zóny (bez vody)	kg	21,1	20,30

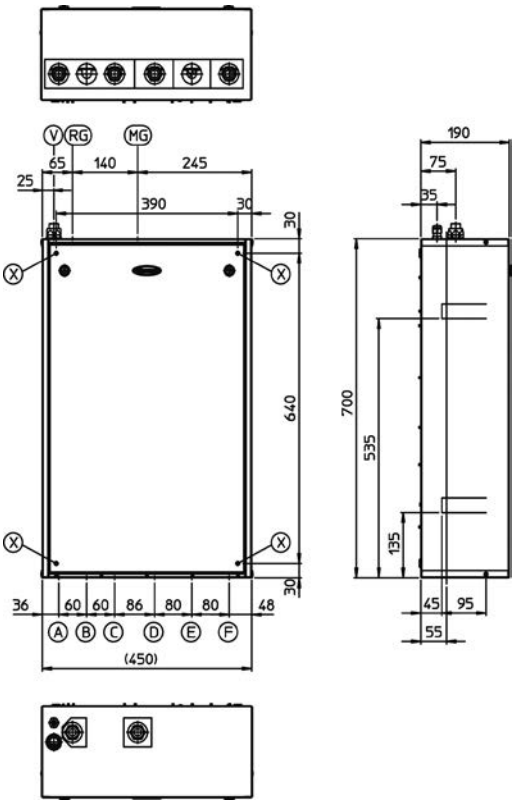

LEGENDA

Pre všetky hydraulické moduly:

RG Spiatočka (smerom k zariadeniu, G 3/4 ")
MG Prívod (zo strany zariadenia, G 3/4 ")
V Elektrické pripojenie
X Otvor pre montáž na stenu

pre hydraulický modul ABT (ABT T)

A Spiatočka zóny 1 (G 3/4 ")
B Spiatočka miešanej zóny 2 (G 1 ")
C Nepoužíva sa
D Nepoužíva sa
E Prívod od zmiešavacieho ventilu zóna 2 (G 1 ")
F Spiatočka zóny 1 (G 3/4 ")

PRIPOJITEĽNOSŤ HYDRAULICKÝCH MODULOV K TEPELNÝM ČERPADLÁM

	Obj. kód	AUDAX MAGIS M	MAGIS PRO V2	MAGIS COMBO V2	MAGIS COMBO PLUS V2
HM ABT zónový modul vykurovacej / chladiacej zóny pre sériu MAGIS V2	**3.026301**		■	■	■
HM ABT T zónový modul vykurovacej / chladiacej zóny pre sériu MAGIS V2	**3.031695**		■	■	■

Platnosť cenníka od 1. februára 2023.

Všetky IMMERGAS výrobky boli vyvíjané a vyrobené tak, aby plne vyhoveli predpisom EÚ a normám v záujme maximálnej prevádzkovej bezpečnosti. IMMERGAS si v prípade inovácie výrobkov vyhradzuje právo technických zmien bez predošlého upozornenia. Aktuálne technické údaje sú k dispozícii na uvedených kontaktoch. Technické údaje uvedené v dokumente sa vzťahujú na nové výrobky, ktoré sú riadne inštalované a používané v súlade s platnými predpismi. Počas životnosti výrobkov môže byť ich výkon ovplyvňovaný vonkajšími faktormi, ako napr. tvrdosť vody, atmosferické vplyvy, usadeniny v rozvodných systémoch atď.
Poznámka: Odporúčame vykonávať pravidelnú údržbu a servisné prehliadky!

Immergas Europe s.r.o., prevádzka Trenčín, Zlatovská 2195/36, 911 05 Trenčín
Tel.: +421 32 2850 100, E-mail: immergas@immergas.sk
Zákaznícka linka: 0850 003 850
www.immergas.sk

Spoločnosť Immergas Europe s.r.o., si vyhradzuje právo na tlačové chyby alebo chyby v prepise tohto dokumentu.
ver. SK-02 04/2023

HYDRO V2

2 - TRUBKOVÉ FAN-COILY NA KÚRENIE / CHLADENIE

Jednotky fan - coil sú zariadenia na vykurovanie miestností alebo chladenie, podľa požiadavky. Vyznačujú sa rýchlym vykurovaním / chladením miestnosti, takže sa počas prevádzky snažia prevádzkovať jednotky s čo najnižšou úrovňou hluku. Ich použitie je obzvlášť vhodné pre vykurovacie / chladiace systémy, kde prevádzka tepelného čerpadla zaisťuje zimné a letné chladenie, ako aj hybridné a kombinované vykurovacie centrá s plynovým spotrebičom, ktoré dopĺňajú prevádzku systému. Plne zodpovedajú potrebám používateľov a možno ich použiť na ďalšie zvýšenie účinnosti systémov tepelných čerpadiel a pohodlia domu, rodinného domu alebo kancelárie, verejnej budovy jednoduchým prispôsobením sa estetike prostredia a požadovaným požiadavkám.

To všetko v kombinácii s ľahkou inštaláciou a obsluhou dokáže plne uspokojiť súčasné potreby.

Pokiaľ ide o priestor, spoločnosť Immergas ponúka dva typy dizajnu:

- HYDRO V2 - podstropný nástenný fan-coil: klasický dizajn pre montáž na stenu, pod strop
- HYDRO FS - podparapetný fan-coil: namontovaný na stene pod oknom

Pri ich inštalácii, ak sú vybavené tiež funkciou chladenia (klimatizácie), je pri ochladzovaní nevyhnutné odvádzať vznikajúci kondenzát do kanalizácie!

HYDRO 3 - 4 V2

HYDRO FS 200 - 1000

Typ	Obj. kód	Na stenu, pod strop	Na stenu, pod parapet	Cena bez DPH	Cena s DPH
HYDRO 3 V2 - fan-coil: klasický, nástenný, podstropný (dvojrúrkový)	**3.033625**	■		**665 €**	798 €
HYDRO 4 V2 - fan-coil: klasický, nástenný, podstropný (dvojrúrkový)	**3.033626**	■		**715 €**	858 €
HYDRO FS 200 - podparapetný fan-coil: nástenná verzia pod okno (dvojrúrková)	**3.028500**		■	**580 €**	696 €
HYDRO FS 400 - podparapetný fan-coil: nástenná verzia pod okno (dvojrúrková)	**3.028501**		■	**630 €**	756 €
HYDRO FS 600 - podparapetný fan-coil: nástenná verzia pod okno (dvojrúrková)	**3.028502**		■	**735 €**	882 €
HYDRO FS 800 - podparapetný fan-coil: nástenná verzia pod okno (dvojrúrková)	**3.028503**		■	**840 €**	1 008 €
HYDRO FS 1000 - podparapetný fan-coil: nástenná verzia pod okno (dvojrúrková)	**3.028505**		■	**945 €**	1 134 €

PRÍSLUŠENSTVO PRE PODPARAPETNÉ VERZIE

Typ	Obj. kód	Podstropný fan-coil	Podparapetný fan-coil	Cena bez DPH	Cena s DPH
Sada 3-cestného ventilu - pre HYDRO FS	**3.028508**		■	**81 €**	97,20 €
Termoregulačná modulačná sada s displejom - pre HYDRO FS	**3.028509**		■	**200 €**	240,00 €

	Merná jednotka	HYDRO 3 V2	HYDRO 4 V2
Vzdušná preprava: Vysoká / Stredná / Nízka	m^3 / h	510 / 430 / 380	680 / 550 / 504
Vykurovací výkon: Vysoká / Stredná / Nízka	kW	3,69 / 3,25 / 2,77	4,37 / 3,77 / 3,35
Chladiaci výkon: Vysoká / Stredná / Nízka	kW	2,64 / 2,24 / 2,05	3,28 / 2,90 / 2,66
Pokles tlaku na strane vody	kPa	22	40
Elektrické napájacie napätie	V; fáza; Hz; W	220 - 240; 1; 50; 10	220 - 240; 1; 50; 33
Veľkosti: (šírka výška hĺbka)	mm	915 x 210 x 290	915 x 210 x 290
Hmotnosť	kg	12,7	12,7
Pripojenie potrubia voda	cól	3/4"	3/4"
Kondenzačné pripojenie	mm	DN 20	DN 20

	Merná jednotka	HYDRO FS 200	HYDRO FS 400	HYDRO FS 600	HYDRO FS 800	HYDRO FS 1000
Vzdušná preprava: Max. / Priem. / Min.	m^3 / h	146 / 90 / 49	294 / 210 / 118	438 / 318 / 180	567 / 410 / 247	663/479 / 262
Tepelná sila (Pri teplotných krokoch 45 / 40°C)	kW	0,97	2,17	3,11	3,88	4,37
Objemový prietok (Pri teplotných krokoch 45 / 40°C)	l / h	168	374	535	668	752
Pokles tlaku (Pri teplotných krokoch 45 / 40°C)	kPa	7,8	7,2	11,5	21,3	20,4
Tepelná sila (Pri teplotných krokoch 70 / 60°C)	kW	1,89	3,99	5,47	6,98	8,30
Objemový prietok (Pri teplotných krokoch 70 / 60°C)	l / h	162	343	471	600	714
Pokles tlaku (Pri teplotných krokoch 70 / 60°C)	kPa	6,7	7,6	16,1	14,0	19,8
Chladiaci výkon (Pri teplotných krokoch 7 / 12°C)	kW	0,76	1,77	2,89	3.20	3,73
Objemový prietok (Pri teplotných krokoch 7 / 12°C)	l / h	130	304	497	551	642
Pokles tlaku (Pri teplotných krokoch 7 / 12°C)	kPa	4,7	2,9	27,0	24,0	31,0
Elektrická energia (Max. / Minimálna úroveň)	W	11 / 3	19 / 3	20 / 4	29 / 5	30 / 6
Veľkosti (šírka / výška / hĺbka)	mm	735 x 579 x 150	935 x 579 x 150	1135 x 579 x 150	1335 x 579 x 150	1535 x 579 x 150
Hmotnosť	kg	17	20	23	26	29
Hladina akustického tlaku na maximálny prevodový stupeň	dB (A)	50	51	53	55	56

Platnosť cenníka od 1. februára 2023.

Všetky IMMERGAS výrobky boli vyvíjané a vyrobené tak, aby plne vyhoveli predpisom EÚ a normám v záujme maximálnej prevádzkovej bezpečnosti. IMMERGAS si v prípade inovácie výrobkov vyhradzuje právo technických zmien bez predošlého upozornenia. Aktuálne technické údaje sú k dispozícii na uvedených kontaktoch. Technické údaje uvedené v dokumente sa vzťahujú na nové výrobky, ktoré sú riadne inštalované a používané v súlade s platnými predpismi. Počas životnosti výrobkov môže byť ich výkon ovplyvňovaný vonkajšími faktormi, ako napr. tvrdosť vody, atmosferické vplyvy, usadeniny v rozvodných systémoch atď.
Poznámka: Odporúčame vykonávať pravidelnú údržbu a servisné prehliadky!

IMMERGAS

Immergas Europe s.r.o., prevádzka Trenčín, Zlatovská 2195/36, 911 05 Trenčín
Tel.: +421 32 2850 100, E-mail: immergas@immergas.sk
Zákaznícka linka: 0850 003 850
www.immergas.sk

ver. SK-02 04/2023

Spoločnosť Immergas Europe s.r.o., si vyhradzuje právo na tlačové chyby alebo chyby v prepise tohto dokumentu.

PRÍSLUŠENSTVO PRE MAGIS HERCULES PRO

IMMERGAS

Séria tepelných čerpadiel MAGIS HERCULES PRO pozostáva zo zariadení nazývaných „all-in-one...všetko v jednom", pretože priestorná stacionárna vnútorná jednotka obsahuje všetky potrebné komponenty a poskytuje aj dostatok priestoru na vytvorenie viaczónových vykurovacích a chladiacich systémov.

Veľkoobjemný 235 l zásobník TÚV - je zabudovaný, aby sa dosiahol maximálny komfort v stredných a veľkých domoch, ako sú vily alebo rodinné domy.

45 l akumulačná nádrž - dôležitá pre správnu činnosť tepelného čerpadla - je zabudovaná štandardne, aby sa zjednodušila inštalácia a optimalizovali náklady.

ORIGINÁLNA TERMOREGULÁCIA - OPTIMÁLNA ENERGETICKÁ ÚČINNOSŤ

Zlepšenie sezónnej energetickej účinnosti systému MAGIS HERCULES PRO je možné pomocou obvyklého termoregulačného príslušenstva tepelných čerpadiel, prezentovaného samostatne.

KONŠTRUKCIA „VŠETKO V JEDNOM" - UĽAHČENIE INŠTALÁCIE

Spotrebiče MAGIS HERCULES PRO sa montujú jednoducho, pretože ich optimálne predpripravená konštrukcia spája vo vnútri jedného krytu 235-litrovú nádrž na teplú vodu a možnosť riadenia vykurovacích systémov až do 3 zón. Okrem toho je možné pripojenie aj solárneho systému a cirkulácie TÚV. To všetko je možné dosiahnuť pomocou kompletného sortimentu voliteľného príslušenstva.

HYDRAULICKÉ PRÍSLUŠENSTVO

Popis		Kód	Cena bez DPH	Cena s DPH
Sada 2. zóny (miešanej) - pre MAGIS HERCULES PRO 4/6/9 V2		**3.030855**	**674 €**	808,80 €
Sada 2. zóny (miešanej) - pre MAGIS HERCULES PRO 12T/14T/16T V2		**3.030943**	**785 €**	942,00 €
Sada 3. zóny (miešanej) - pre MAGIS HERCULES PRO 4/6/9 V2		**3.030856**	**1 020 €**	1 224,00 €
Sada 3. zóny (miešanej) - pre MAGIS HERCULES PRO 12T/14T/16T V2		**3.030944**	**1 075 €**	1 290,00 €
Sada na pripojenie solárneho systému - pre MAGIS HERCULES PRO		**3.030857**	**1 094 €**	1 312,80 €
Sada cirkulácie TÚV s čerpadlom - pre MAGIS HERCULES PRO		**3.030858**	**209 €**	250,80 €
Sada uzatváracích ventilov - pre MAGIS HERCULES PRO		**3.030860**	**50 €**	60,00 €
Sada uzatváracích ventilov s filtrom - pre MAGIS HERCULES PRO		**3.030861**	**93 €**	111,60 €
Sada dvojitej elektronickej anódy pre zásobník TÚV - pre MAGIS HERCULES PRO		**3.025003**	**319 €**	382,80 €
Doplnkový elektrický ohrev TÚV 2,3 kW - pre MAGIS HERCULES PRO		**3.030862**	**235 €**	282,00 €
Doplnkový elektrický ohrev vykurovania 3 kW - pre MAGIS HERCULES PRO		**3.030899**	**180 €**	216,00 €
Dávkovač polyfosfátu - pre MAGIS HERCULES PRO		**3.030859**	**112 €**	134,40 €

TERMOREGULÁCIA A OSTATNÉ PRÍSLUŠENSTVO PRE TEPELNÉ ČERPADLÁ

VZDIALENÝ OVLÁDAČ MAGIS V2

UŽÍVATEĽSKY PRÍVETIVÉ ROZHRANIE

Vzdialený ovládač dodávaný z výroby zobrazuje prevádzkové parametre tepelného čerpadla, ale slúži aj ako izbový termostat pre režim vykurovania a chladenia vďaka zabudovaným snímačom teploty a vlhkosti v miestnosti. Na jeho fungovanie nie je potrebná batéria ani akumulátor, napájanie je pomocou jednoduchého pripojenia priamo k tepelnému čerpadlu.

VZDIALENÝ OVLÁDAČ UMOŽŇUJE UŽÍVATEĽOVI:

- nastavenie požadovanej teploty v miestnosti (komfortná alebo znížená);
- zadávanie časových programov a výber regulačných kriviek závislých od počasia v režime vykurovania aj chladenia;
- skontrolovanie aktuálneho prevádzkového stavu a zobrazenie poruchových kódov.

Originálne príslušenstvo, z ktorého je možné ľahko zistiť nastavené parametre. Umožňuje reguláciu jednotky, dosiahnutie rôznych nastavení systému a nastavenie požadovanej teploty pre zónu, prípustnú vlhkosť v prípade chladenia a nastavenie regulačnej krivky pre zónu v prípade regulácie závislej od počasia.

V KAŽDEJ ZÓNE JE MOŽNÉ ZVOLIŤ NASLEDUJÚCE REŽIMY:

- iba kúrenie;
- chladenie a kúrenie;
- chladenie a kúrenie s odvlhčovaním;
- iba chladenie;
- chladenie s odvlhčovaním.

Pre zóny je možné nastaviť dve hodnoty izbovej teploty (komfortná a znížená) a je možné skontrolovať aktuálnu hodnotu COP tepelného čerpadla.

TERMOREGULÁCIA PRE TEPELNÉ ČERPADLÁ

Popis	Rozmery (V x Š x H) mm		Kód	Cena bez DPH	Cena s DPH
Vzdialený ovládač MAGIS V2	70 x 115 x 40		**3.030863**	**234 €**	280,80 €
Dominus - ovládanie pomocou aplikácie cez internet			**3.026273**	**403 €**	483,60 €
CRONO 7 (týždenný digitálny chronothermostat) Trieda účinnosti IV* alebo VII Príspevok k sezónnej energetickej účinnosti 2%* alebo 3,5%	103 x 142 x 31		**3.021622**	**99 €**	118,80 €
CRONO 7 Wireless (bezdrôtový týždenný digitálny chronothermostat) Trieda účinnosti IV* alebo VII Príspevok k sezónnej energetickej účinnosti 2%* alebo 3,5%	103 x 142 x 31 82 x 105 x 26		**3.021624**	**229 €**	274,80 €
TYBOX 117 - priestorový termostat s týždňovým programom			**DD6053039**	**57 €**	68,40 €
TYBOX 137 - bezdrôtový priestorový termostat s týždňovým programom			**DD6053040**	**107 €**	128,40 €
Sada relé EMR 12 VDC			**3.023945**	**50 €**	60,00 €
Sada relé SSR 6 VDC relay kit			**3.023946**	**94 €**	112,80 €
Sada 2 relé			**3.026302**	**50 €**	60,00 €
Karta multifunkčného relé			**3.015350**	**47 €**	56,40 €
Vonkajšia sonda NTC 12K pre VICTRIX PRO ErP a TČ			**3.015266**	**35 €**	42,00 €
Bezpečnostný termostat nízkej zóny ***			**3.013794**	**32 €**	38,40 €
Sada protimrazovej ochrany (do -15°C)			**3.017324**	**81 €**	97,20 €
Elektrický vyhrievací kábel proti zamrznutiu kondenzátu			**3.027385**	**67 €**	80,40 €

* *Trieda regulácie teploty s predvoleným nastavením. Regulácia tepelného zariadenia môže zmeniť triedu v závislosti na nastavení a prevádzkových režimoch, napr. modulačné alebo ON/OFF riadenie. Používanie týchto zariadení prispieva v percentách k sezónnej energetickej účinnosti vykurovacej sústavy.*

**** Pre použitie v sálavých systémoch, ktoré pracujú aj v režime chladenia.*

TERMOREGULÁCIA PRE TEPELNÉ ČERPADLÁ

Popis	Rozmery (V x Š x H) mm		Kód	Cena bez DPH	Cena s DPH
Regulátor vlhkosti ***	70 x 115 x 40		**3.023302**	**123 €**	147,60 €
Sonda snímania teploty a vlhkosti*** Trieda účinnosti V* alebo VI Príspevok k sezónnej energetickej účinnosti 3%* alebo 4%	80 x 127 x 30		**3.021524**	**147 €**	176,40 €
Sonda snímania teploty a vlhkosti MODBUS (iba pre verzie V2)			**3.030992**	**208 €**	249,60 €
NTC sonda solárneho kolektora			**3.019374**	**38 €**	45,60 €
Teplotná sonda do HP zásobníkov TÚV**			**1.033683**	**12 €**	14,40 €
NTC sonda pre MAGIS M (pre ďalšie prídavné zariadenia, 1ks štandardne v balení produktu MAGIS M)	10 m kábel		**3.033324**	**48 €**	57,60 €

* *Trieda regulácie teploty s predvoleným nastavením. Regulácia tepelného zariadenia môže zmeniť triedu v závislosti na nastavení a prevádzkových režimoch, napr. modulačné alebo ON/OFF riadenie. Používanie týchto zariadení prispieva v percentách k sezónnej energetickej účinnosti vykurovacej sústavy.*

** *Štandardné príslušenstvo zónovej sady kód 3.021527 a 3.021528*

OSTATNÉ PRÍSLUŠENSTVO PRE TEPELNÉ ČERPADLÁ

Popis		Kód	Cena bez DPH	Cena s DPH
3-cestný ventil akumulačnej nádrže		**3.020632**	**156 €**	187,20 €
Expanzomat 12 litrov		**3.011679**	**62 €**	74,40 €
Doplnkové elektrické teleso 3 kW do hydronického modulu - pre MAGIS PRO V2		**3.030991**	**179 €**	214,80 €
Sada expanzomatu 12 l a poistného ventilu 7 bar - pre RAPAX		**3.025231**	**221 €**	265,20 €
Adaptér 160 mm pre pripojenie sacieho/výfukového potrubia - pre RAPAX		**3.025232**	**28 €**	33,60 €
Sada antivibračných podstavcov (sada obsahuje 3 ks) - pre MAGIS M	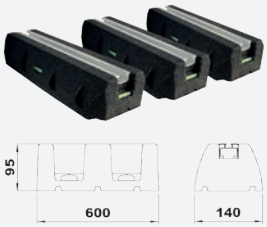	**3.032854**	**153 €**	183,60 €

Platnosť cenníka od 1. februára 2023.

Všetky IMMERGAS výrobky boli vyvíjané a vyrobené tak, aby plne vyhoveli predpisom EÚ a normám v záujme maximálnej prevádzkovej bezpečnosti. IMMERGAS si v prípade inovácie výrobkov vyhradzuje právo technických zmien bez predošlého upozornenia. Aktuálne technické údaje sú k dispozícii na uvedených kontaktoch. Technické údaje uvedené v dokumente sa vzťahujú na nové výrobky, ktoré sú riadne inštalované a používané v súlade s platnými predpismi. Počas životnosti výrobkov môže byť ich výkon ovplyvňovaný vonkajšími faktormi, ako napr. tvrdosť vody, atmosferické vplyvy, usadeniny v rozvodných systémoch atď.
Poznámka: Odporúčame vykonávať pravidelnú údržbu a servisné prehliadky!

IMMERGAS

Immergas Europe s.r.o., prevádzka Trenčín, Zlatovská 2195/36, 911 05 Trenčín
Tel.: +421 32 2850 100, E-mail: immergas@immergas.sk
Zákaznícka linka: 0850 003 850
www.immergas.sk

Spoločnosť Immergas Europe s.r.o., si vyhradzuje právo na tlačové chyby alebo chyby v prepise tohto dokumentu.

ver. SK-02 04/2023